«СОГЛАСОВАНО»
Начальник МКУ ОО
Ворошиловского района
г. Ростова-на-Дону

_____И.Ю.Микова
«_____»_____2016г

«УТВЕРЖДАЮ»
Заведующий
МБДОУ№36

_____Л.С.Ковалева
«16» сентября 2016г

«СОГЛАСОВАНО»
Начальник ОГИБДД УМВД России
по Ростовской области
подполковник

_____А.Н.Дятлов
«_____»_____2016г

ПАСПОРТ

дорожной безопасности образовательной организации

муниципальное бюджетное дошкольное образовательное учреждение
города Ростова-на-Дону «Детский сад № 36»

(наименование образовательного учреждения)

2016 год

Содержание

I. **План-схемы образовательной организации** (сокращение – ОО).

1. Район расположения образовательной организации, пути движения транспортных средств и детей (обучающихся).

2. Организация дорожного движения в непосредственной близости от образовательной организации с размещением соответствующих технических средств организации дорожного движения, маршруты движения детей и расположение парковочных мест.

3. Маршруты движения организованных групп детей от образовательной организации к стадиону, парку или спортивно-оздоровительному комплексу.

4. Пути движения транспортных средств к местам разгрузки/погрузки и рекомендуемые безопасные пути передвижения детей по территории образовательной организации.

Общие сведения

муниципальное бюджетное дошкольное образовательное учреждение города Ростова-на- Дону «Детский сад № 36»

Тип образовательной организации_____

Юридический адрес ОУ: 344092, г. Ростов-на-Дону, пр. Королева, 1/3

Фактический адрес ОУ: 344092, г. Ростов-на-Дону, пр. Королева, 1/3

Руководители ДОУ:

Заведующий Ковалева Л.С.. (фамилия, имя, отчество) 233-75-53 (телефон)

Старший воспитатель Умнова С.П.. (фамилия, имя, отчество) 233-75-53 (телефон)

Ответственные работники муниципального органа образования ведущий специалист (должность) Клевцова Н.Д. (фамилия, имя, отчество)

267-12-62 (телефон)

Ответственные от Госавтоинспекции Инспектор по особым поручения отдела пропаганды БДД УГ ИБДД ГУ МВД России по Ростовской области К.А.Прищепа (должность) (фамилия, имя, отчество)

249-37-03 (телефон)

Ответственные работники за мероприятия по профилактике детского травматизма старший воспитатель (должность) Умнова С.П. (фамилия, имя, отчество)

233-75-53 (телефон)

Руководитель или ответственный работник дорожно-эксплуатационной организации, осуществляющей содержание УДС* Кумбатов Иван Борисович (фамилия, имя, отчество) 262-50-70 (телефон)

Руководитель или ответственный работник дорожно-эксплуатационной

* Дорожно-эксплуатационные организации, осуществляющие содержание УДС, несут ответственность в соответствии с законодательством Российской Федерации (Федеральный закон «О безопасности дорожного движения» №196-ФЗ, КоАП, Гражданский кодекс).

организации, осуществляющей
содержание ТСОДД* _____ _____
(фамилия, имя, отчество) (телефон)

Количество учащихся 360
Наличие уголка по БДД 11 шт - в группах, 2 шт в холлах
(если имеется, указать место расположения)
Наличие класса по БДД _____нет_____
(если имеется, указать место расположения)
Наличие автогородка (площадки) по БДД _____нет_____
Наличие автобуса в ОУ _____нет_____
(при наличии автобуса)
Владелец автобуса _____нет_____
(*ОО, муниципальное образование и др.*)

Время пребывания воспитанников образовательной организации:
с 7час. 00 мин.— 19 час.00мин.

Телефоны оперативных служб:
МЧС — 01, 112
Отдел полиции №1 235-02-02
235-49-16

I. План-схемы образовательной организации

1. Район расположения образовательной организации, пути движения транспортных средств и детей (обучающихся)

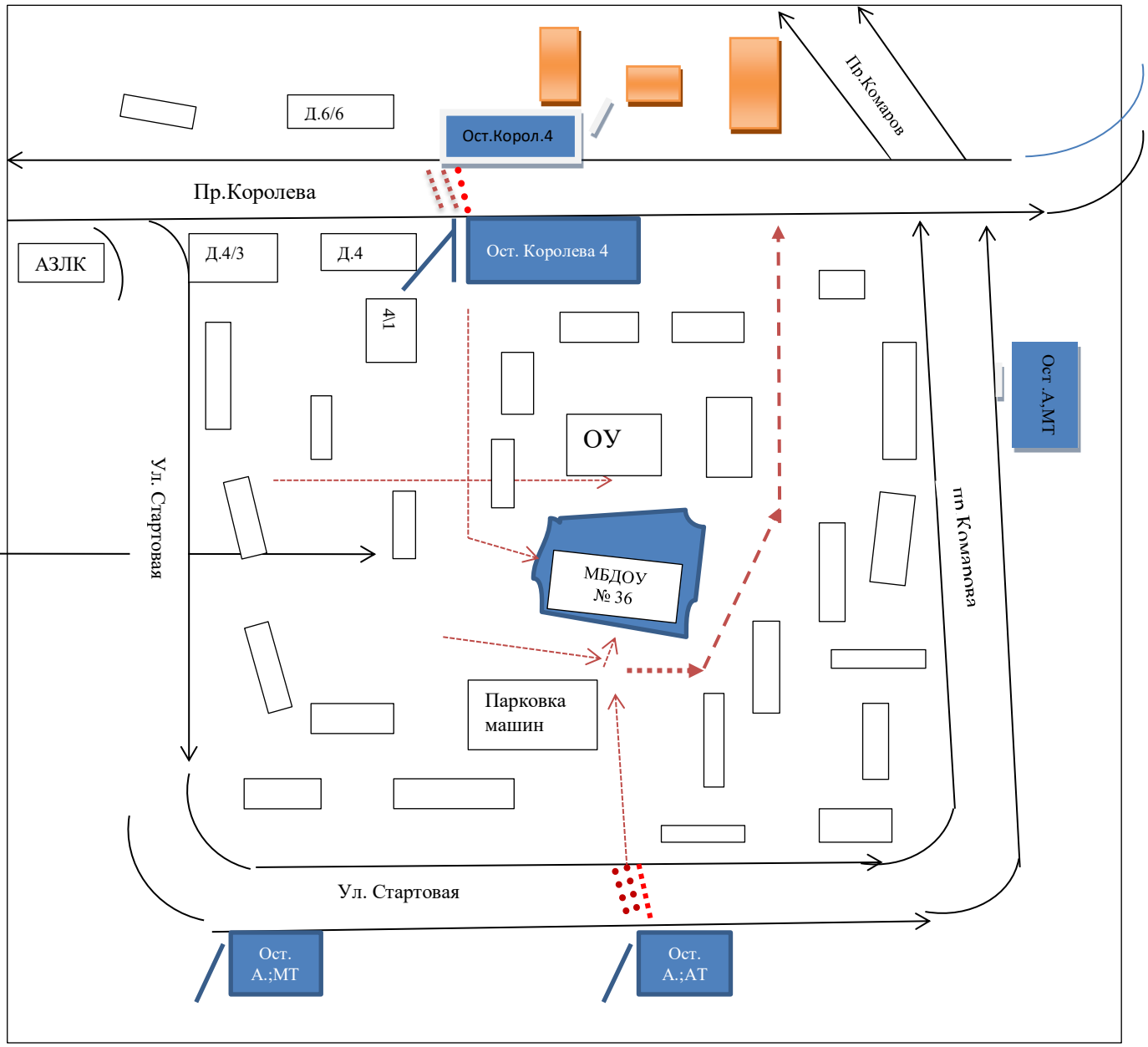

- движение через проезжую часть

движение по тротуарам и пути подхода к ДОУ

- жилая застройка

Ост.

- остановочные площадки для городского транспорта

ОУ

ма ор - общеобразовательная школа (ОУ № 100) **й близости**
от образо **ствующих**
технических средств, маршруты движения детей и расположение парковочных мест.

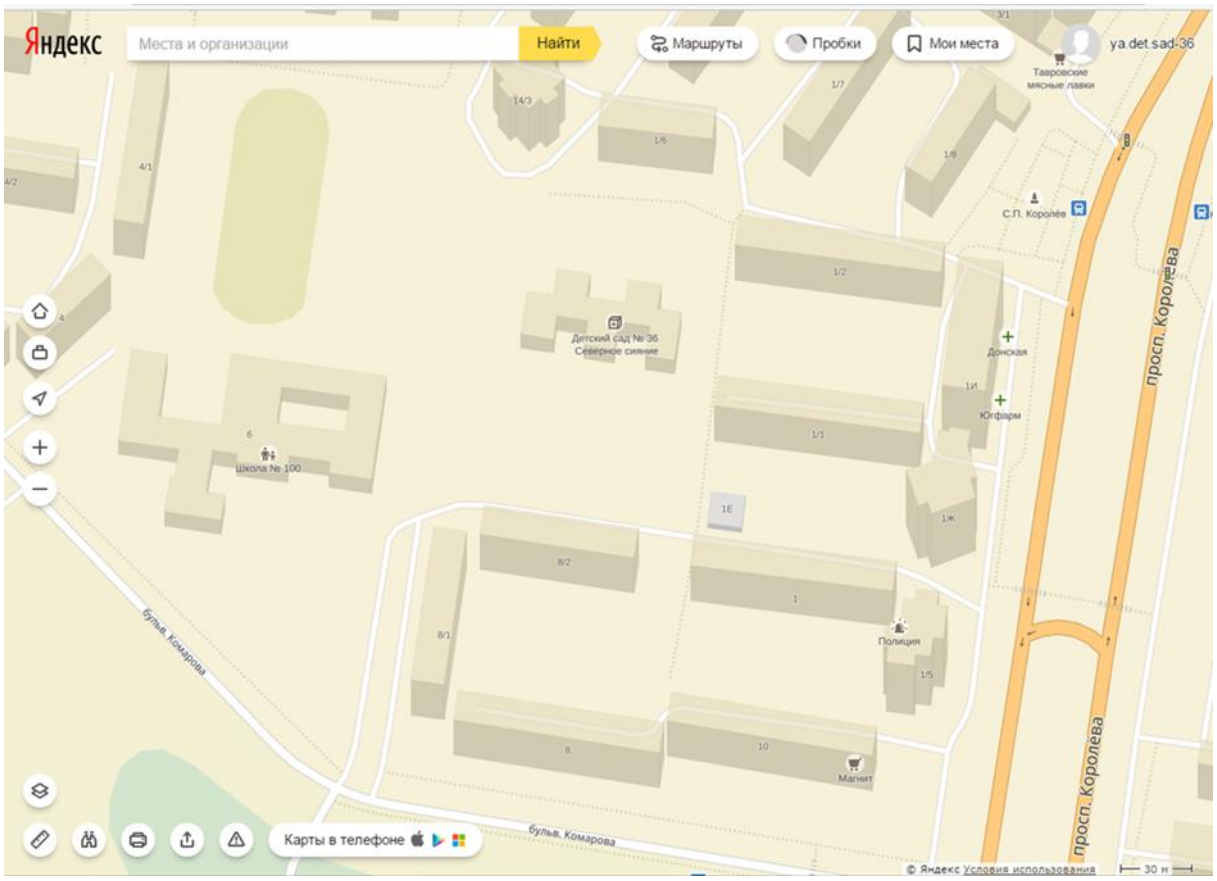

регулируемый пешеходный переход

Направление движения транспортного потока

Остановка маршрутных транспортных средств

3. Маршруты движения организованных групп детей от образовательной организации к стадиону, парку или спортивно-оздоровительному комплексу.

За территорию МБДОУ №36 дети без сопровождения родителей или законных представителей не выходят.

4. Пути движения транспортных средств к местам разгрузки/погрузки и рекомендуемые пути передвижения детей по территории образовательного учреждения

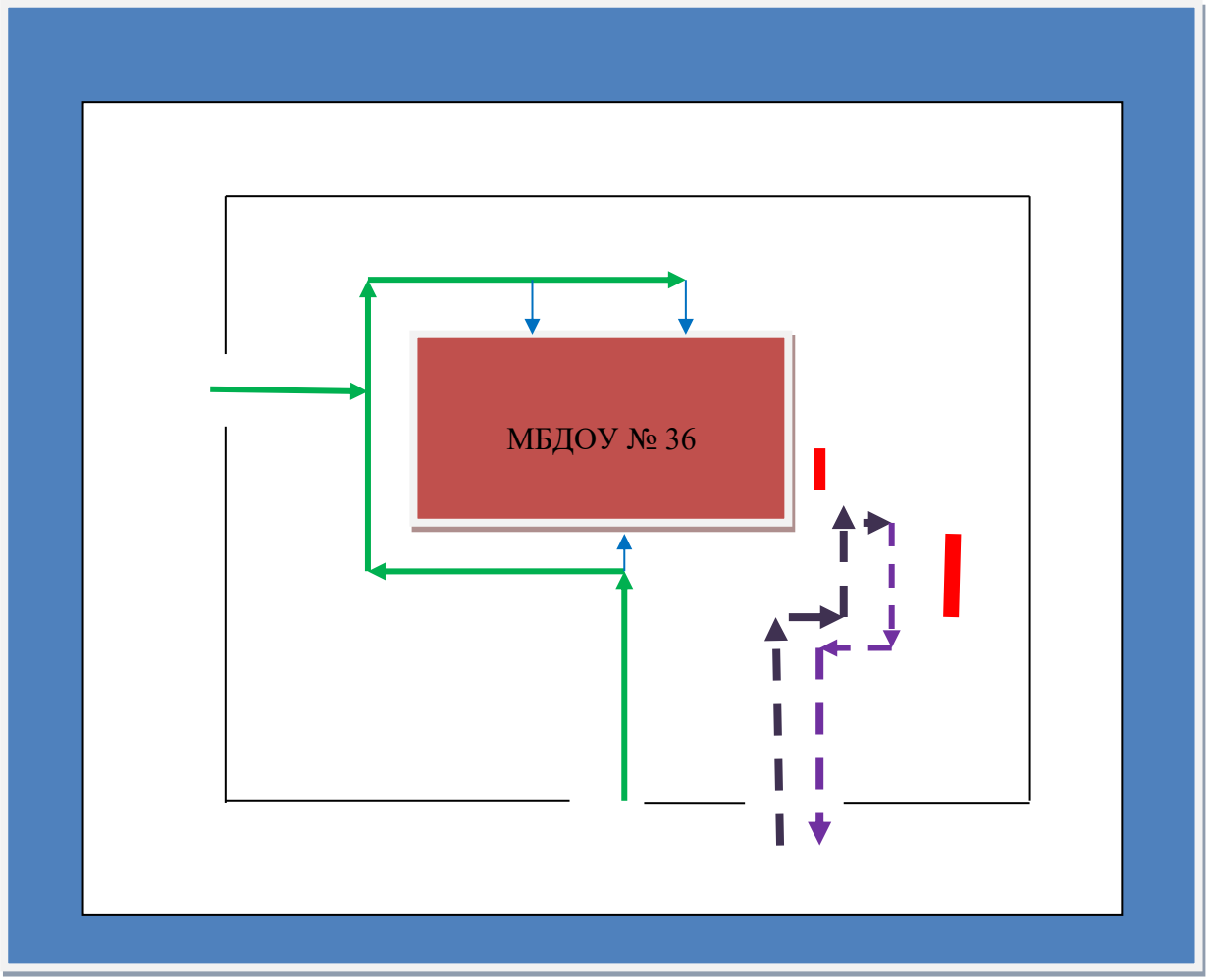

- места входа детей и родителей в ДОУ

- движение детей и родителей

- движение транспортных средств

 - место разгрузки\ погрузки

Пронумеровано, прошито и скреплено печатью 7 (семь) листов.

Зав. МБДОУ №36 _____Л.С.Ковалева